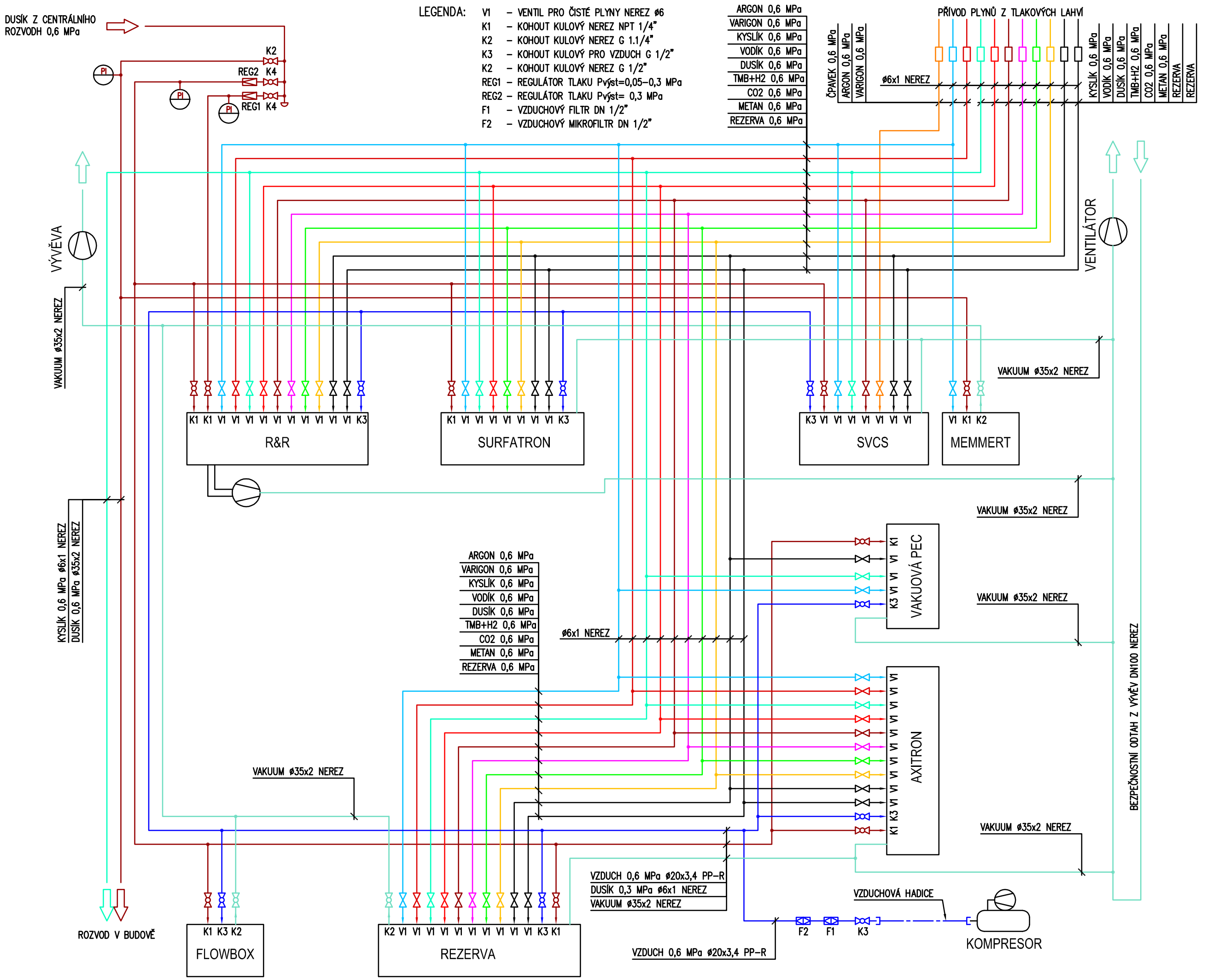

architektonická kancelář

AKCE:

REKONSTRUKCE DOLNÍHO DVORA A PŘILEHLÝCH KONSTRUKCÍ BUDOV FZÚ CUKROVARNICKÁ

STAVEBNÍK (INVESTOR):

Fyzikální ústav AV ČR v.v.i.
Na Slovance 2
169 00, Praha 8

GENERÁLNÍ PROJEKTANT:

7s architektonická kancelář s.r.o.
Dejvická 919/38
160 00, PRAHA 6, BUBENEČ
IČ: 281 88 845
Tel.: +420 222 365 055
Email: info@7s.cz

HLAVNÍ INŽENÝR PROJEKTU:

Mgr.Ing.arch.WIESLAW KUBICA
Oldřichovice 639
739 61, Třinec 1
Telefon: +420 602 444 722
Email: kubica@7s.cz

PROJEKTANT:

Ing. František Žežule
Dehtín 14
339 01 Klatovy
Telefon: +420 607 272 170
Email: f.zezule@tiscali.cz

VYPRACOVAL: Ing. František Žežule

NÁZEV VÝKRESU:

SCHÉMA ZAPOJENÍ

STUPEŇ PROJEKTU: JEDNOSTUPŇOVÁ DOKUMENTACE ÚZEMNÍ ŘÍZENÍ A STAVEBNÍ POVOLENÍ DUR+DSP+DPS

ČÁST: LABORATORNÍ PLYNY A STLAČENÝ VZDUCH

MĚŘÍTKO: -

DATUM: 6 / 2014

NÁZEV SO/IO:

SANACE 2.PP, BUDOVA A

SO/IO:	ČÍSLO VÝKRESU:	ČÍSLO PARÉ:
SO 01	D.2.1.2	